IND 8134 HX Vario Tag / Nacht
Schlagfeste Kuppelkamera für Innen und Außen mit Infrarotausleuchtung

Schlag- und feuerfeste Kuppel- Farbkamera für Decken- oder Wandmontage.
Ermöglicht diskrete und geschützte Überwachung.
Durch das Metall- Gehäuse ist sie besonders gut gegen Vandalismus und Feuer geschützt.
Tagsüber liefert die Kamera ein Farbbild, bei Dunkelheit (unter 2 Lux) schaltet die Kamera automatisch auf schwarz/weiß-Betrieb (mechanischer Filteraustausch) um. Ein Bereich von bis zu 20 m Entfernung wird von den integrierten Infrarot-LEDs ausgeleuchtet.

Hinweis zur Infrarotausleuchtung:
Die Infrarotausleuchtung hat zwei Nebeneffekte:
1. Licht kann von Regen oder Nebel reflektiert werden.
2. Das Infrarotlicht kann auch Insekten anziehen.

Wird ein Digitalrecorder mit Bewegungserkennung (Motion Detection) verwendet, kann dies eine Aufnahme auslösen.

Hinweise:
Die Kamera nicht direkt gegen Sonnenlicht, andere Lichtquellen oder lichtreflektierende Objekte orientieren.
Nicht in der Nähe von Starkstrom oder Geräten, die Hochfrequenz ausstrahlen, montieren.
Nicht in der Nähe magnetischer Felder montieren.

Lieferumfang

- Ringgehäuse mit Kuppelgehäuse, Gummiring und Schutzfolie
- Grundplatte mit Abdeckung, Schutzkugel mit Kamera und 30 cm Kabel (BNC / 12 Volt Buchse)
- 3 Montageschrauben
- Inbusschlüssel
- Dichtung

Technische Daten

TV-System:	PAL, Farbe
CCD-Sensor:	1/3" Sony- Exview HAD CCD
Pixel (effektiv):	752 (H) x 582 (V)
Auflösung (horizontal):	470 TV- Linien (Farbe), 520 TV- Linien (s/w)
Video-Ausgangssignal:	1,0 Vss, 75 Ohm, negative Synch.
S/N Ratio :	>45 dB (AGC aus)
Lichtempfindlichkeit:	0 Lux (LEDs an; 20 m Reichweite) 0,01 Lux (F/1,2; LEDs aus)
Objektiv:	Vario- Objektiv, f = 4 9 mm
Blendenregelung:	gesteuerte Blende
Shutter:	1/50 - 1/100.000 Sek.
Gamma:	0,45
Gegenlichtsteuerung:	BLC = ein / aus, AGC = ein / aus
Tag- / Nachtschaltung:	mechanischer Austausch der IR- Filter
Filtersteuerung:	AGC und IR- Lichtsensor
Digitaler Zoom:	1x, 2x, 3 x
Infrarotausleuchtung:	20 x IR LEDs
Betriebsspannung:	DC 12 Volt, 500 mA, stabilisiert
Stromaufnahme:	max. 450 mA
Betriebstemperatur:	-10°C bis +50°C
Schutzklasse.	IP 67
Feuerschutzklasse:	V-0 nach UL94
Abmessungen (mm):	ca. Ø 154 x 102
Gewicht:	ca. 836 g
Gehäuse:	Ringgehäuse / Grundplatte: Aluminium Kuppelgehäuse: Polycarbonat, durchsichtig

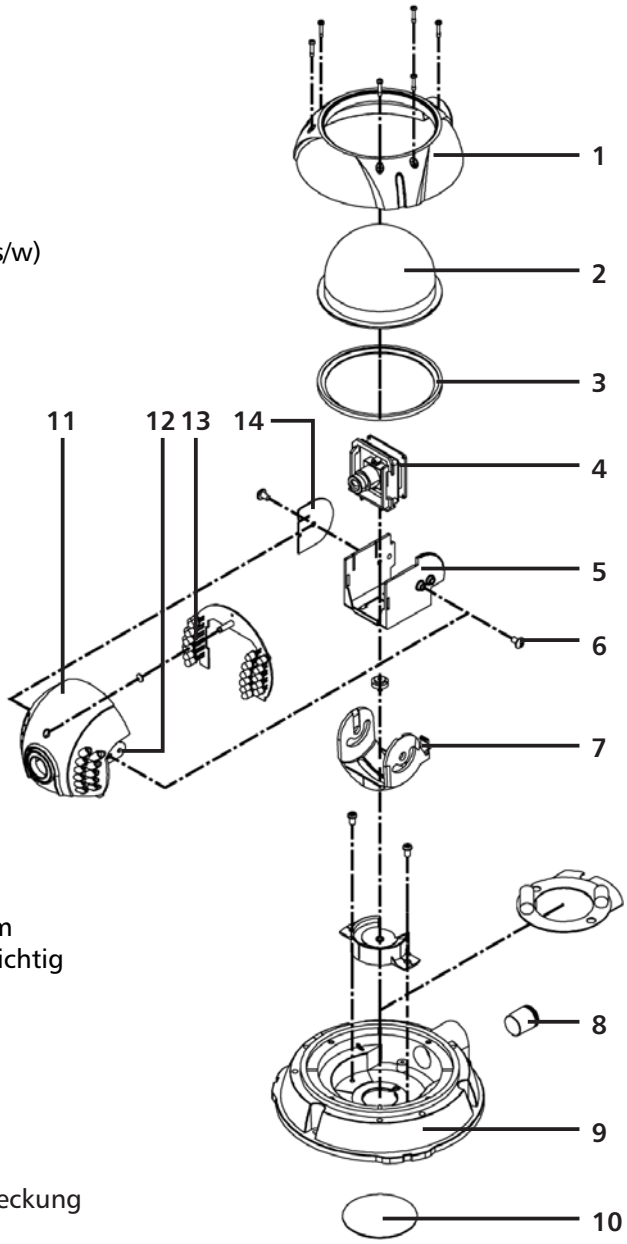

Beschreibung

1	Ringgehäuse	8	Inbusschraube
2	Kuppelgehäuse	9	Grundplatte
3	Gummiring	10	Dichtung
4	Kamera	11	Abdeckung
5	Kamerahalterung	12	Schrauben für Abdeckung
6	Halterungs-Schraube	13	IR-LEDs
7	Arretierung	14	DIP-Schalter-Platine

Montage

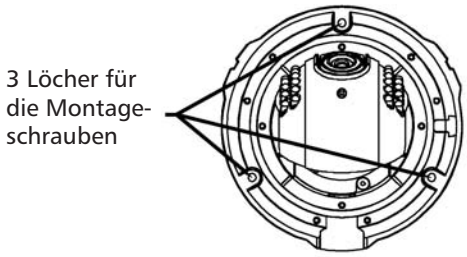

Decken- oder Wandmontage

1. Halten Sie die Grundplatte [9] einschl. Kamera [4] und Abdeckung [11] an die gewünschte Montagestelle.
2. Markieren Sie durch die 3 Löcher für die Montageschrauben die Bohrstellen auf dem Untergrund (siehe rechte obere Abbildung).
   Hinweis:
   - Beachten Sie dabei, dass das Kabel durch den Untergrund geführt werden muss.
   - Möchten Sie die Kabel oberhalb des Untergrundes entlangführen, schrauben Sie mit einem geeigneten Inbusschlüssel die Inbusschraube [8] aus der Grundplatte. Durch diese Öffnung können Sie nun innerhalb der Grundplatte die Verkabelung führen. Kleben Sie die Dichtung zum Abdecken auf die Kabelöffnung auf der Unterseite der Grundplatte.
3. Bohren Sie die drei entsprechenden Löcher in den Untergrund. Befestigen Sie darin ggf. passende Dübel.
   Hinweis:
   Vergewissern Sie sich vor sämtlichen Bohrarbeiten, dass sich keine Leitungen an den entsprechenden Stellen in der Wand befinden.
4. Schließen Sie die Kamera an, wie im nächsten Kapitel beschrieben.
5. Befestigen Sie die Grundplatte mit den mitgelieferten Montageschrauben am Untergrund (siehe rechte untere Abbildung).

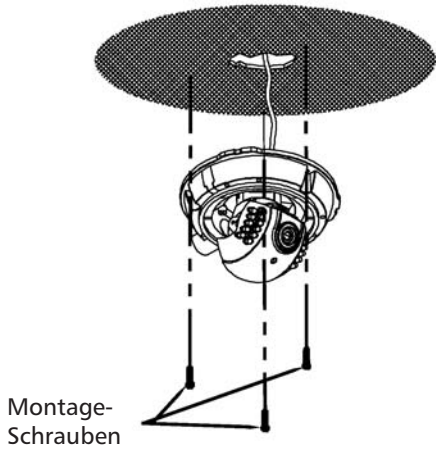

Anschluss

Schließen Sie den BNC-Videoausgang an einen Monitor oder einen Recorder über ein 75 Ohm Koaxialkabel (z.B. RG 59) und danach eine geeignete, stabilisierte 12 V Stromversorgung (z.B. NG 500 S, OTTO 12/500) über die 12 V- Buchse an. Beachten Sie die Pol- Anschlüsse (auf der Buchse angegeben). Sollte kein Bild vorhanden sein, prüfen Sie als erstes die Stromversorgung sowie die Verbindung an der Netzgerät-Buchse.

Einstellen der Kamera- Richtung

Richten Sie die Kamera aus, indem Sie die Arretierung [7] vorsichtig von den Zähnen wegheben, den gewünschten Neigungswinkel einstellen und die Arretierung wieder in ihre vorherige Position zurücklassen.

Einstellung des Vario- Objektives

1. Lösen Sie die zwei Schrauben [12] der Abdeckung mit einem Kreuzschraubendreher.
2. Heben Sie die Abdeckung [11] vorsichtig ab, ohne dass die Keblverbindungen getrennt werden.
3. Stellen Sie das Vario-Objektiv wie folgt ein (siehe rechte Abbildung):
   Zoomeinstellung
   - Lösen Sie den vorderen Knopf [15] vom Objektiv [17] durch Drehen gegen den Uhrzeigersinn.
   - Stellen Sie nun den gewünschten Bildwinkel (Zoom) ein.
   - Arretieren Sie die Objektiveinstellung durch Wiederaufschrauben des Knopfes im Uhrzeigersinn.

   Fokussierung
   - Lösen Sie den hinteren Knopf [16] vom Objektiv [17] durch Drehen gegen den Uhrzeigersinn.
   - Stellen Sie nun die gewünschte Fokussierung (Bildschärfe) auf das Objekt ein.
   - Arretieren Sie die Fokussierung durch Wiederaufschrauben des Knopfes im Uhrzeigersinn.
4. Befestigen Sie die Abdeckung wieder mit den zwei Schrauben.

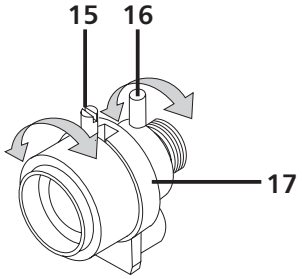

Einstellung der DIP- Schalter

Die Schalter wurden im Werk voreingestellt. In der Regel müssen Sie diese Schalter nicht verstellen.
Die DIP-Schlter befinden sich auf der DIP-Schalter-Platine.

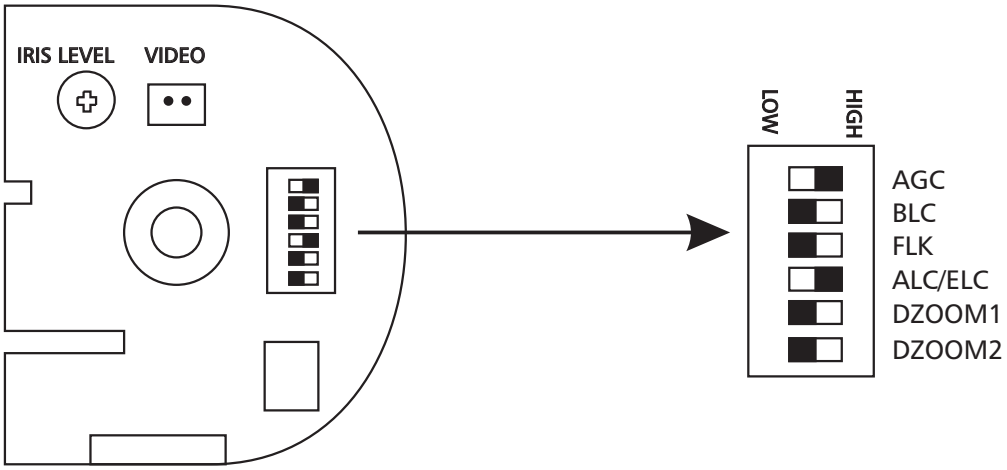

DIP- Schalter AGC (Auto Gain Control)

Automatische Verstärkungsregelung. Verstärkt das Videosignal bei schlechten Lichtverhältnissen.

DIP- Schalter auf „HIGH“	Verstärkung des Videosignals
DIP- Schalter auf „LOW“	keine Verstärkung des Videosignals

DIP- Schalter BLC (Gegenlichtkompensation):

Die BLC-Funktion ermöglicht bei Einschaltung (DIP- Schalter auf „HIGH“) die Kompensation eines starken Lichtscheines im Rücken des fokussierten Objektes. Das fokussierte Objekt muss in der Mitte des Bildes sein (siehe Darstellung rechts).

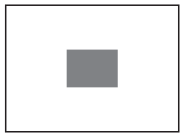

DIP- Schalter FLK (Flickerless Shutter Fix)

Um ein mögliches Flackern zu verringern, kann die Blendengeschwindigkeit eingestellt werden
DIP- Schalter auf „HIGH“ - Verringerung des Flackerns
DIP- Schalter auf „LOW“ - keine Verringerung des Flackerns

DIP- Schalter ALC/ELC

Voreingestellt: bei Vario- Objektiv muss dieser Schalter auf ALC (ein) bleiben.

DIP- Schalter DZOOM2 und DZOOM 1 (Digitaler Zoom)

DZOOM1: LOW / HIGH und	DZOOM2: LOW / HIGH	Zoom x 1
DZOOM1: HIGH und	DZOOM2: LOW	Zoom x 2
DZOOM1: LOW und	DZOOM2: HIGH	Zoom x 3

- Um den eingestellten Zoom zu ändern, stellen Sie die gewünschte Schalter- Position ein.
- Unterbrechen Sie nun die Stromversorgung zur Kamera.
- Schließen Sie dann die Kamera wieder an die Stromversorgung an. Erst jetzt ist der geänderte Zoom auf dem Monitorbild zu sehen.

Schließen des Gehäuses

1. Nehmen Sie die Schutzfolie von Kamera und Kuppelgehäuse ab.
   Setzen Sie das Kuppelgehäuse [2] einschließlich Gummiring [3] auf die Grundplatte [9].
2. Setzen Sie das Ringgehäuse auf die Grundplatte.
3. Verschrauben Sie mit den sechs Schrauben im Ringgehäuse das Ringgehäuse mit der Grundplatte. Benutzen Sie hierzu den mitgelieferten Inbusschlüssel.

Entsorgung

Verpackungsmaterial und ausgediente Gerä
te nicht einfach wegwerfen, sondern der Wiederverwertung zuführen. Den zuständigen Recyclinghof bzw. die nächste Sammelstelle bitte bei Ihrer Gemeinde erfragen.

Indexa GmbH
Paul-Böhringer-Str. 3
D - 74229 Oedheim
Stand 04/2007